1 - 1

PETŐFI UTCA - 5505 j. út

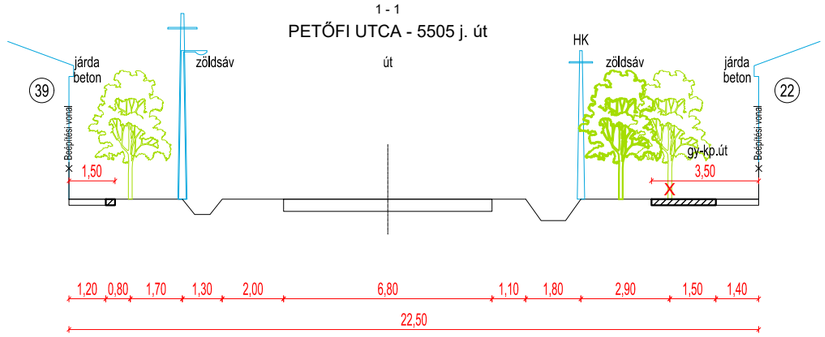

2 - 2

TEMETŐ UTCA

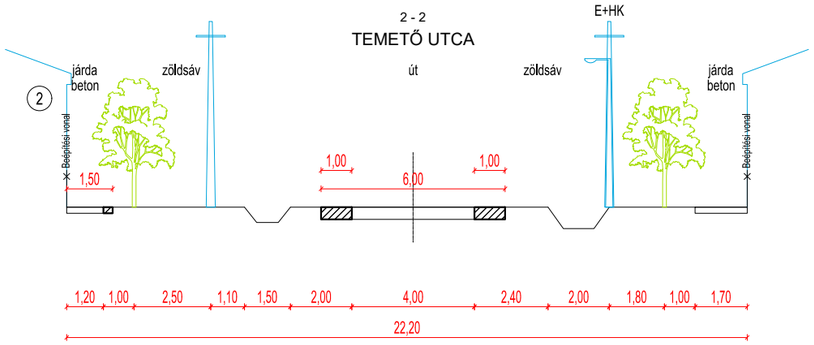

3 - 3

SZENT ISTVÁN UTCA

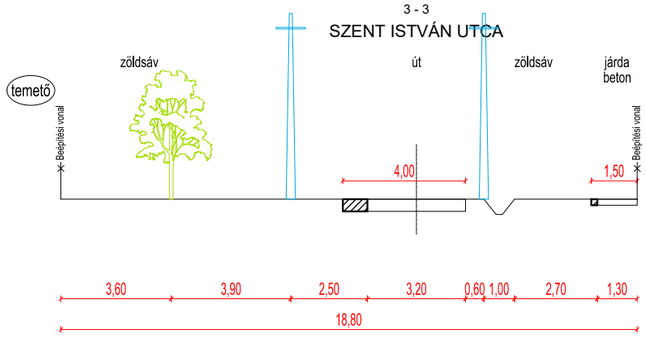

4 - 4

DÓZSA GY. UTCA - 55. sz. főút

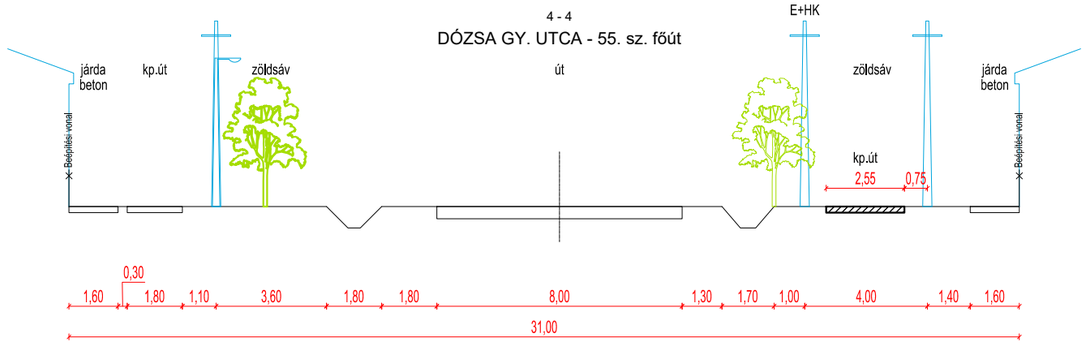

5 - 5

SZŐLŐ UTCA

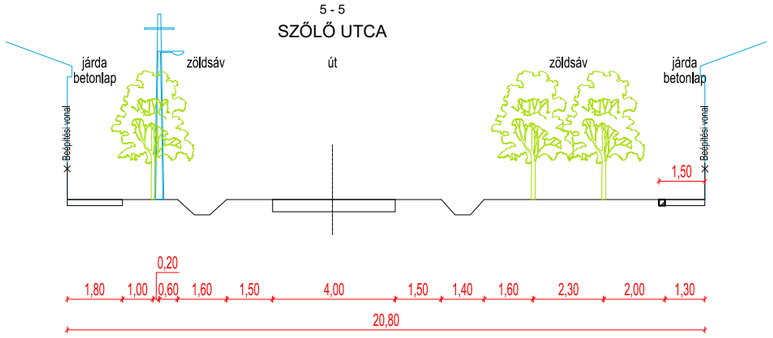

6 - 6

ARANY J. UTCA

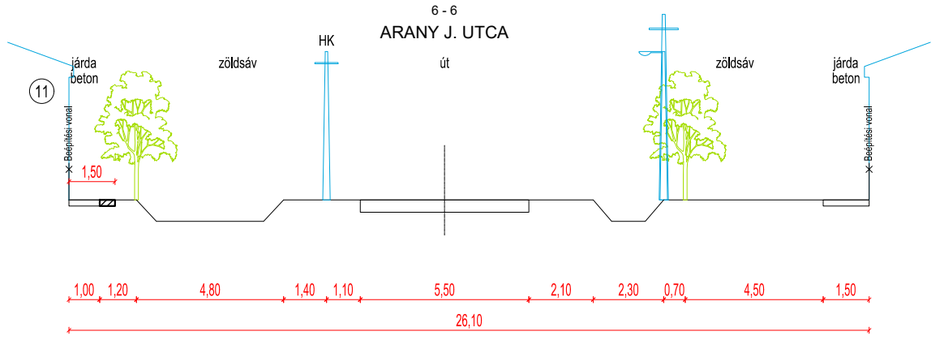

7 - 7

5412 j. út

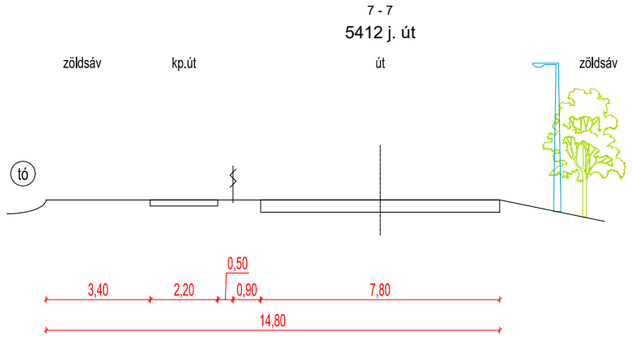

8 - 8

ÁRPÁD UTCA

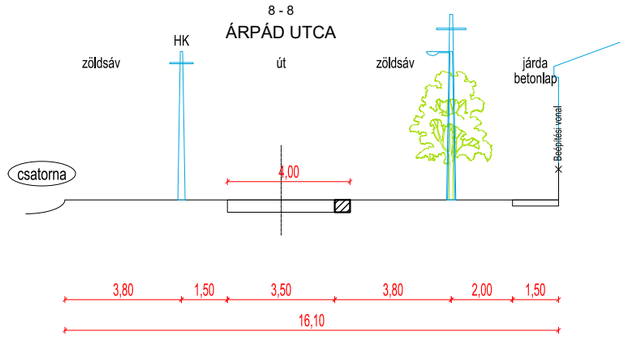

9 - 9

PACSIRTA UTCA

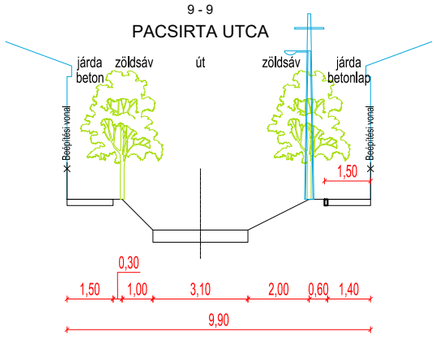

10 - 10

SZÉCHENYI UTCA

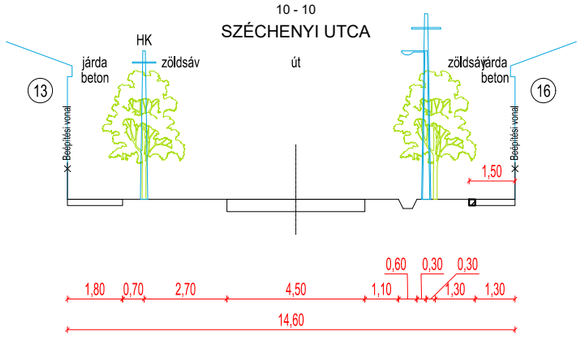
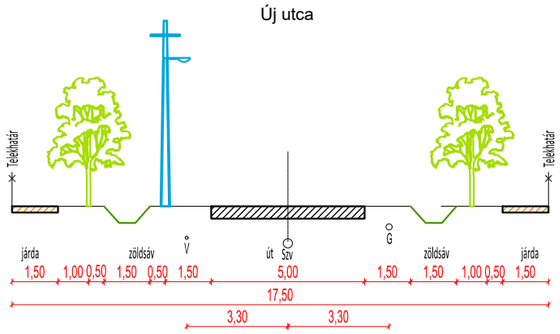
Új utca